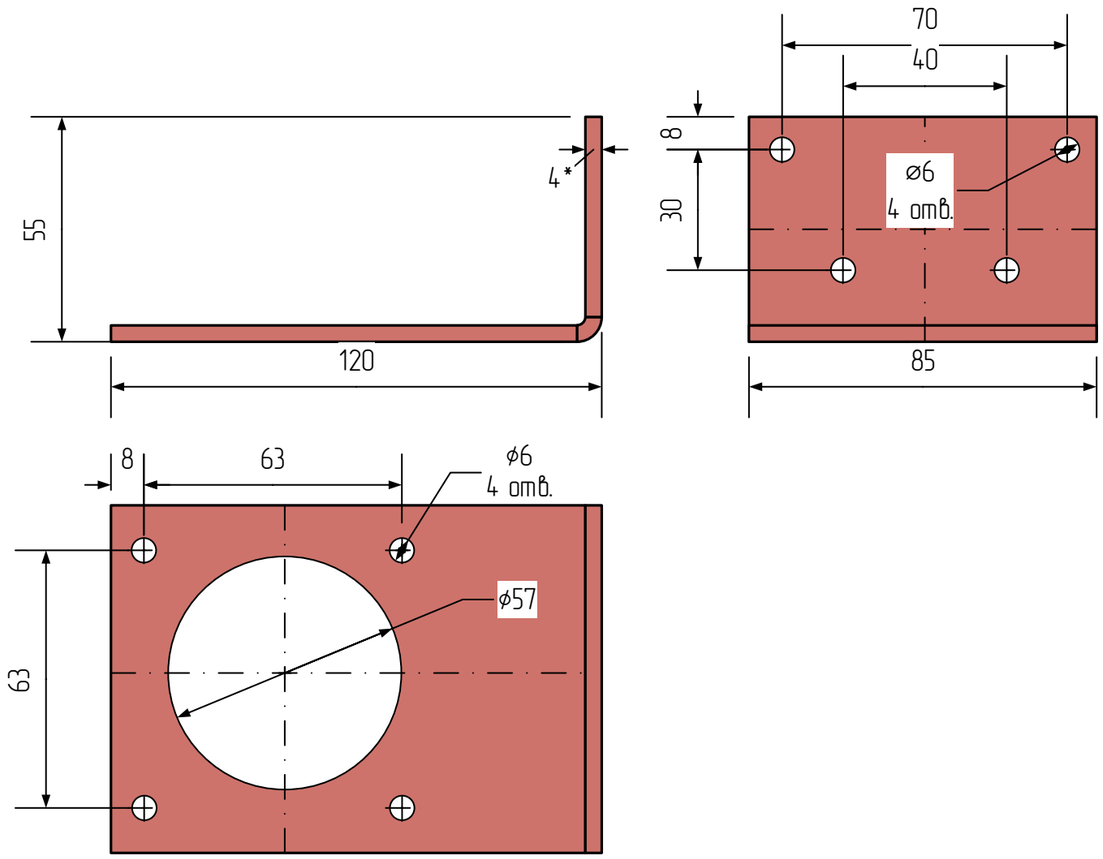

Монтажный уголок №1

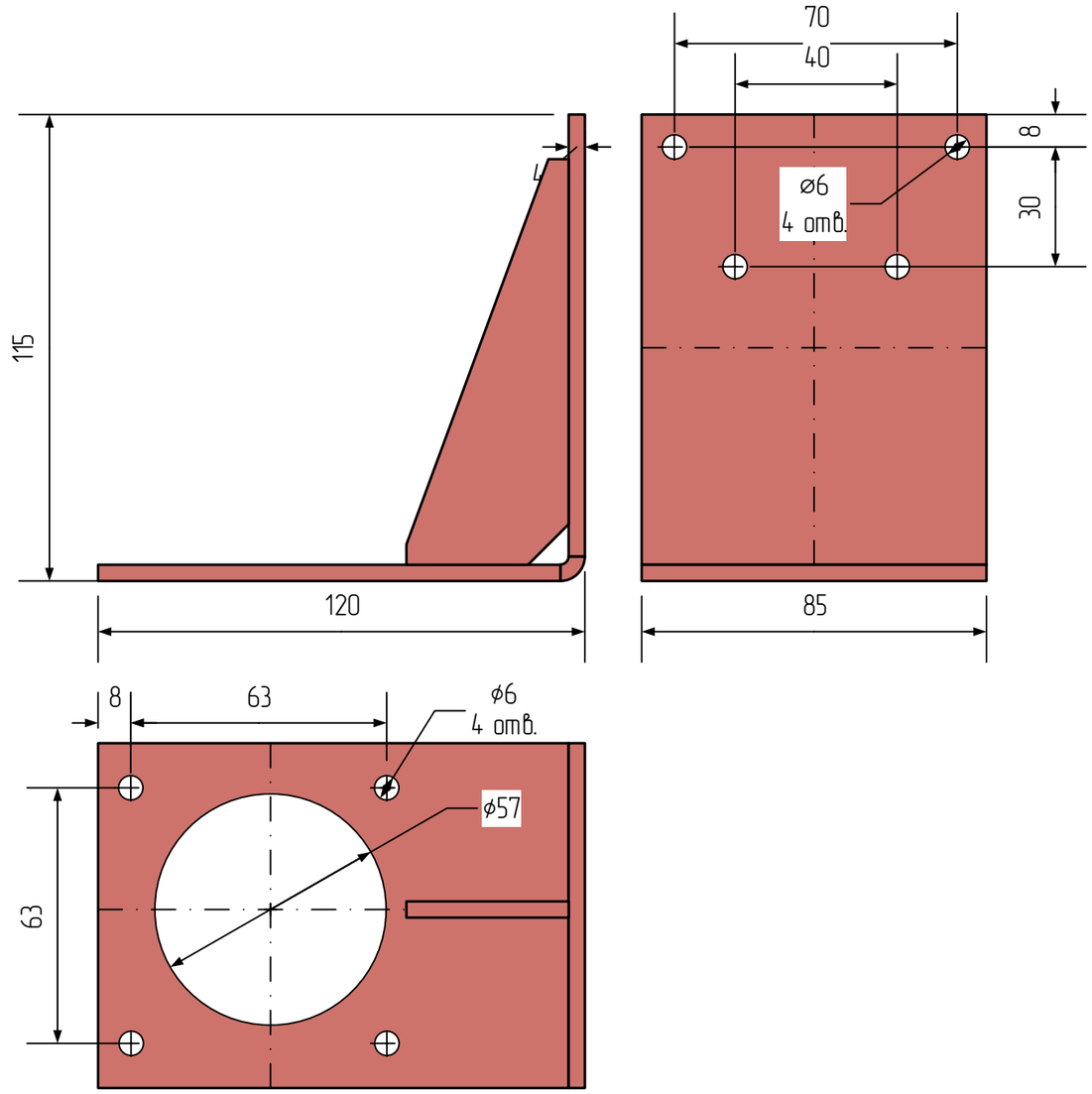

Монтажный уголок №2

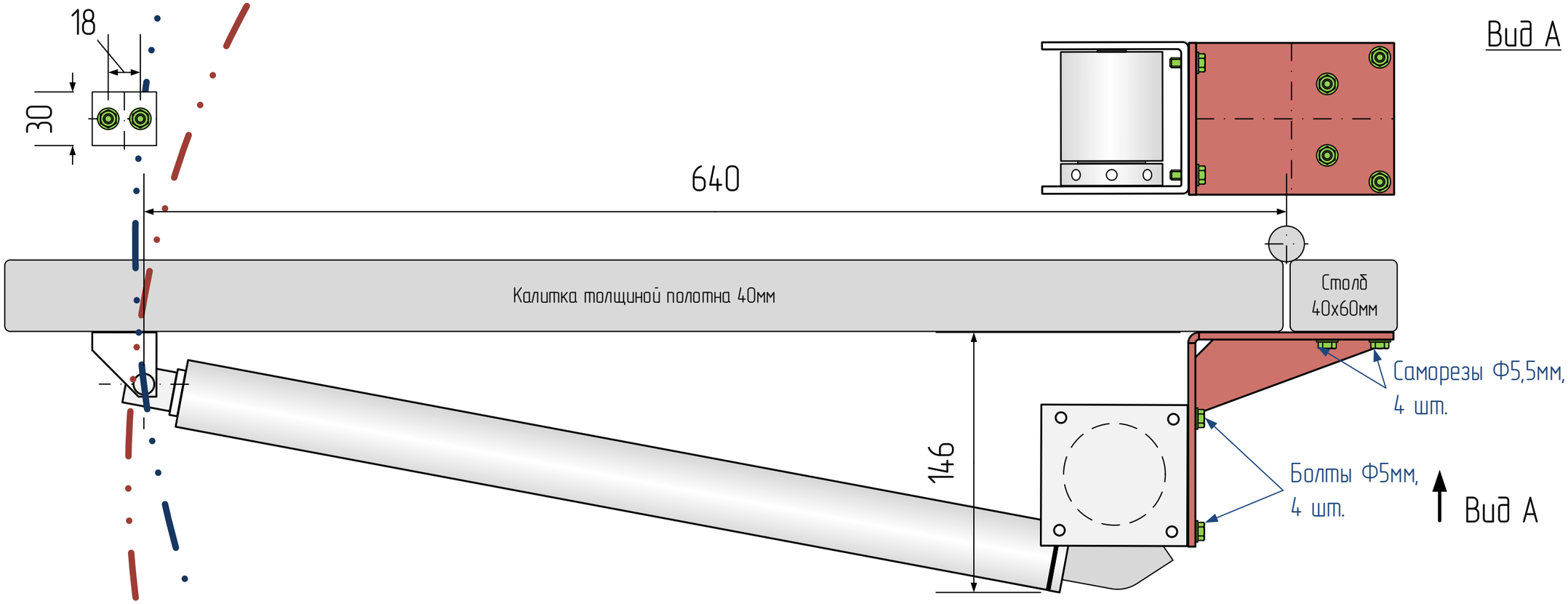

Схема №1
Монтаж на столб вровень с полотном калитки.
Установка на монтажный уголок №2.

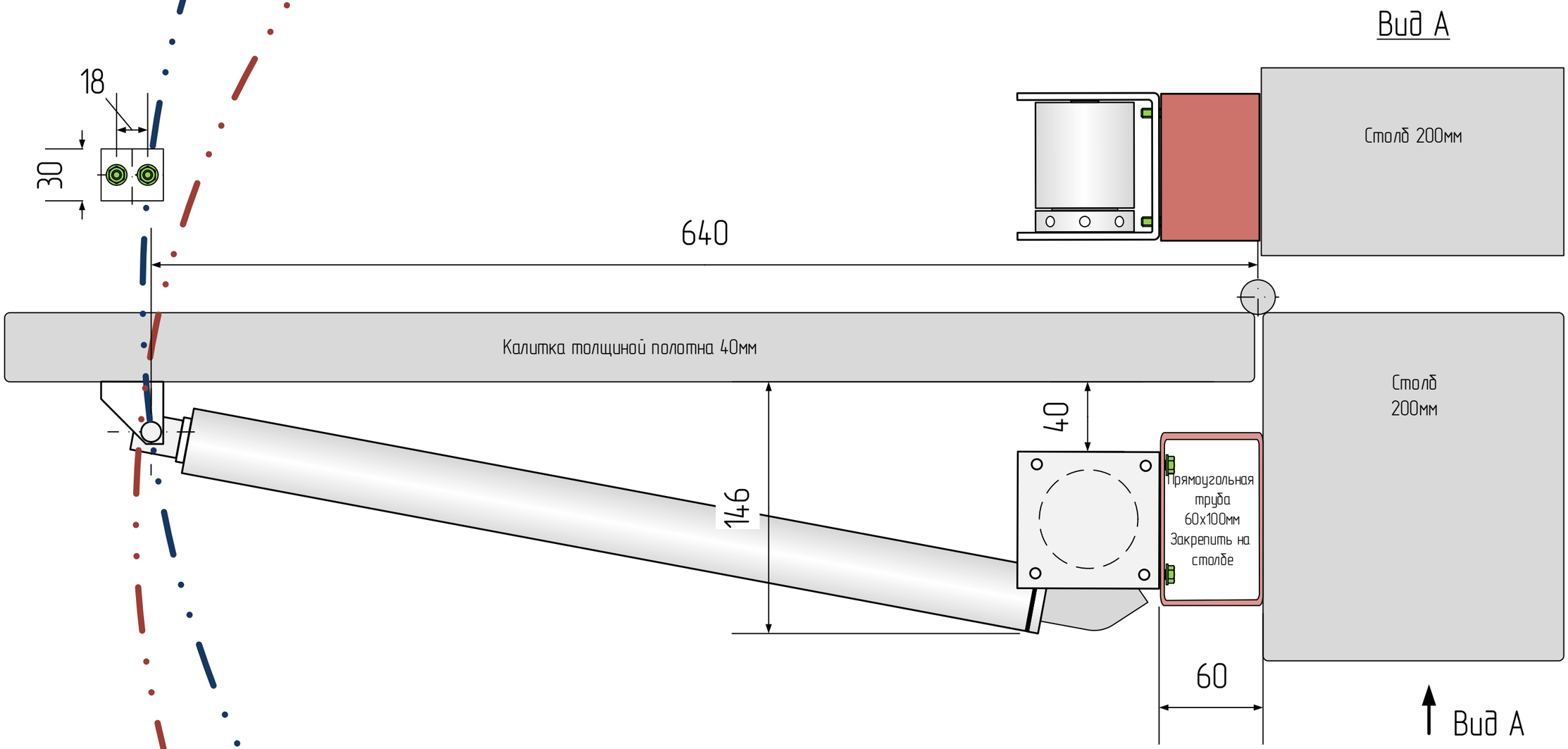

Схема №2

Монтаж на столб выступающий от полотна калитки.

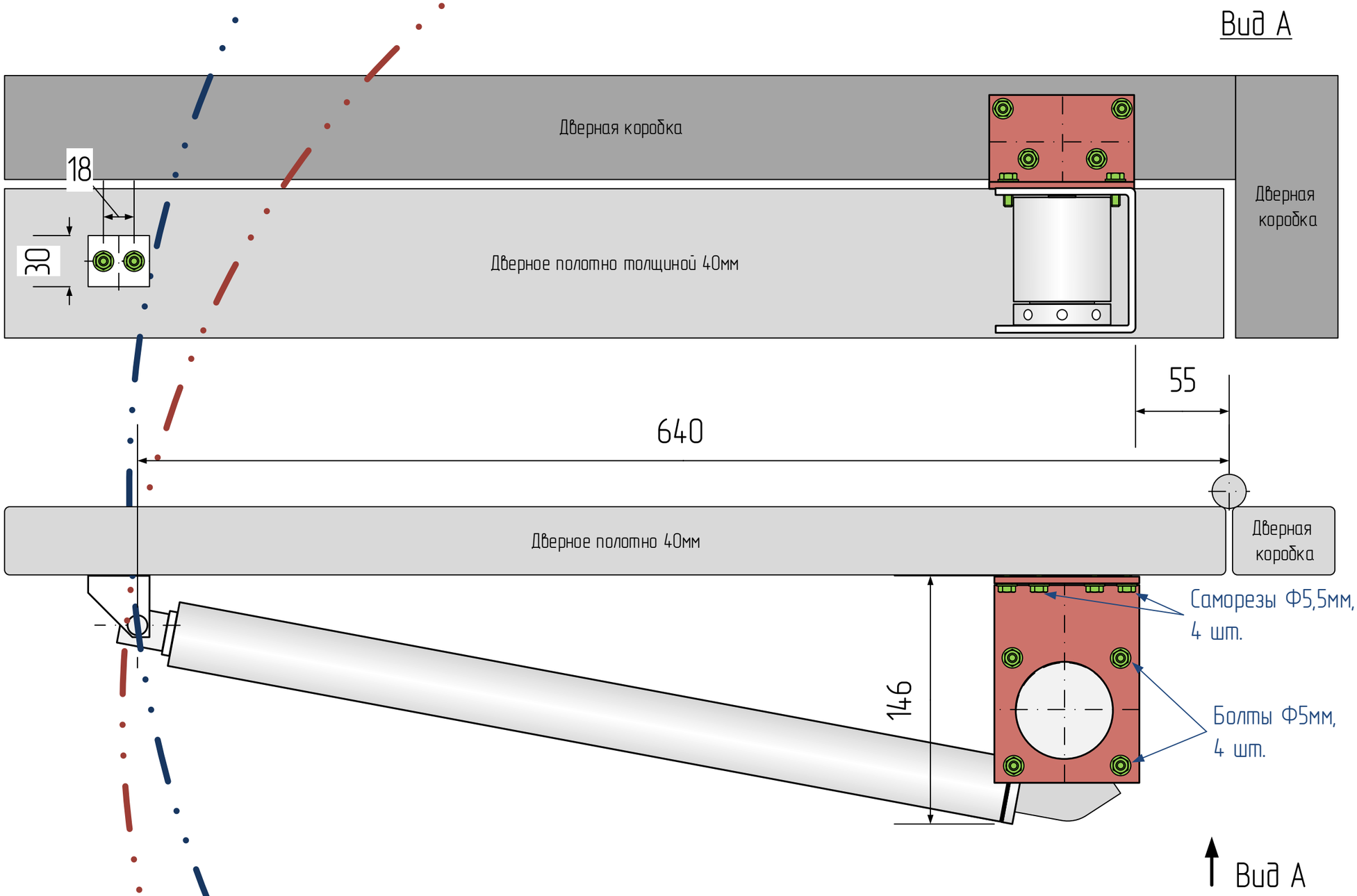

Схема №3
Монтаж на дверь.
Установка на монтажный уголок №1.